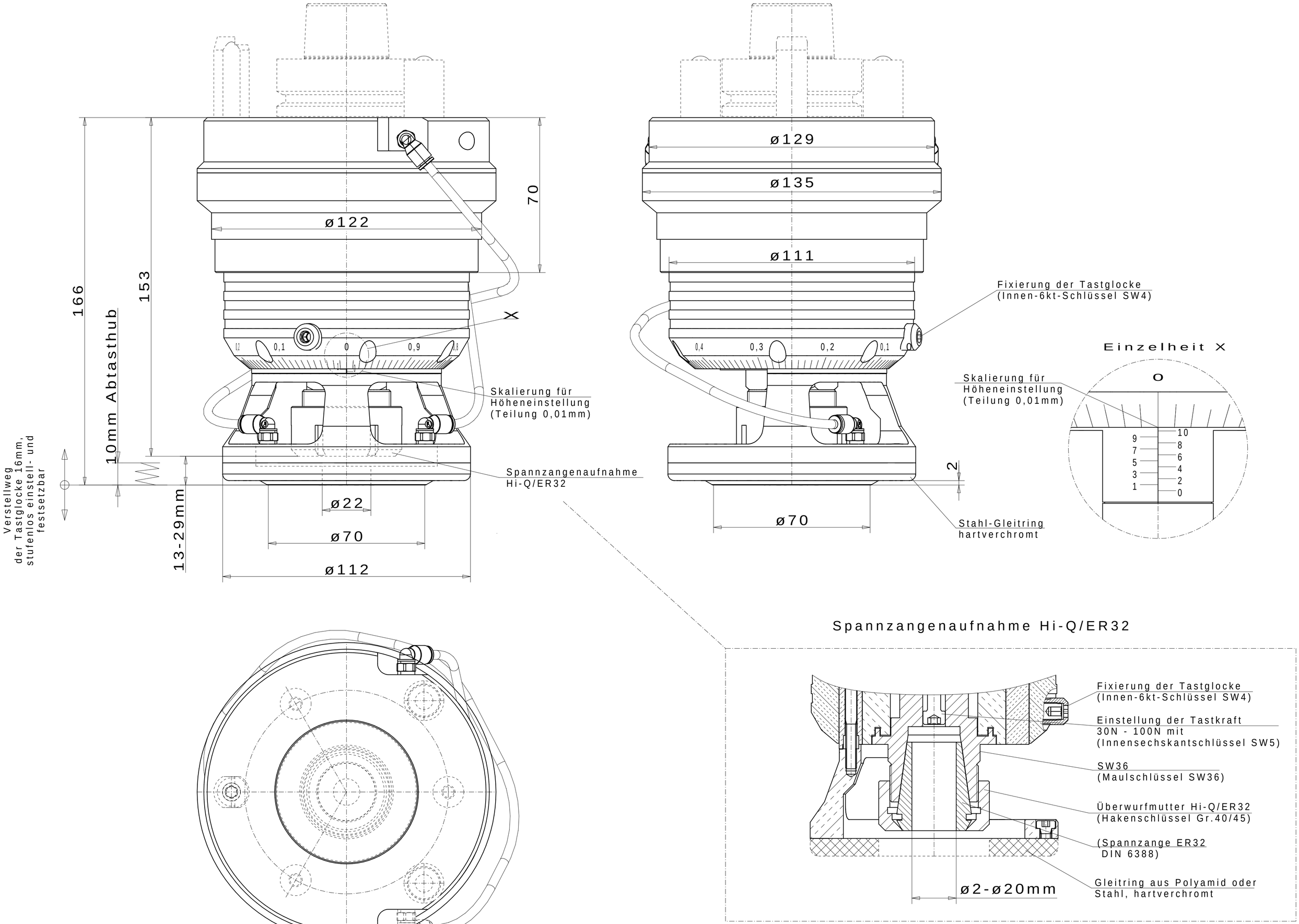
ø129
ø135
ø111
ø122
70
166
153
10mm Abtasthub
X
0,1
0
0,9
0,4
0,3
0,2
0,1
Fixierung der Tastglocke
(Innen-6kt-Schlüssel SW4)
Skalierung für
Höheneinstellung
(Teilung 0,01mm)
Einzelheit X
O
9
7
5
3
1
10
8
6
4
2
0
Verstellweg
der Tastglocke 16mm,
stufenlos einstell- und
festsetzbar
13-29mm
Spannzangenaufnahme
Hi-Q/ER32
ø22
ø70
ø112
2
ø70
Stahl-Gleitring
hartverchromt
Spannzangenaufnahme Hi-Q/ER32
Fixierung der Tastglocke
(Innen-6kt-Schlüssel SW4)
Einstellung der Tastkraft
30N - 100N mit
(Innensechskantschlüssel SW5)
SW36
(Maulschlüssel SW36)
Überwurfmutter Hi-Q/ER32
(Hakenschlüssel Gr.40/45)
(Spannzange ER32
DIN 6388)
Gleitring aus Polyamid oder
Stahl, hartverchromt
ø2-ø20mm